Montaj aksesuarları
Manuel valfler için montaj kiti
BTS-DSU35-ZF10-M12

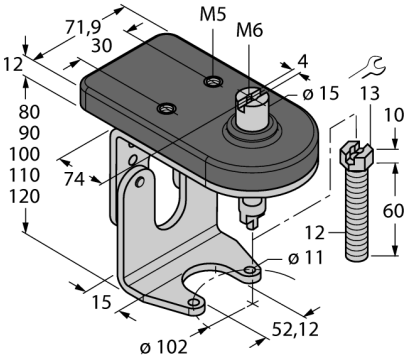

- Çift sensör ve aktüatör (puck) için montaj plakasıyla birlikte montaj kiti
- ISO 5211 / DIN 3337 uyarınca F10 boyutunda manuel valfler için
- Yükseklik ayarlı
- Kilitli M12 somunla birlikte ayarlanabilir şaft saplaması
- Dayanıklı paslanmaz çelik
- Sensörler için Vestamid montaj plakası

Genel açıklama

Çift sensörler, döner aktüatörlerde konum tespiti için özel olarak tasarlanmıştır. Temassız endüktif sensörlerin güvenilirliğiyle modüler muhafaza sisteminin esnekliğini bir araya getirirler. Geniş bir yelpazedeki uygulama odaklı aksesuarlar, sisteminiz için optimum adaptasyon sağlar.

Tip	BTS-DSU35-ZF10-M12
Tanıt. no.	6901130
Tasarım	Çift sensör için aksesuarlar, Ni4-DSU35…
Boyutlar	104 x 60 x 112mm
Gövde malzemesi	Plastik, 1.4301 (AISI 304)/Vestamid
Gönderi paketi içeriği	1x bağlantı köprüsünün üst parçası F05, 1x bağlantı köprüsünün alt parçası F10, 2x vida DIN933-A2 M6x10, 2x tırtıklı kilitleme rondelası DIN6798-A6,4-A2, 1x aktüatör vidası M12x50, 1x kilitli somun DIN985-A2 M12

Ausgabe • 2025-03-01T01:28:22+01:00