RSSX-RSSX-8814-3M
Endüstriyel Ethernet Kablosu – Uzatma kablosu

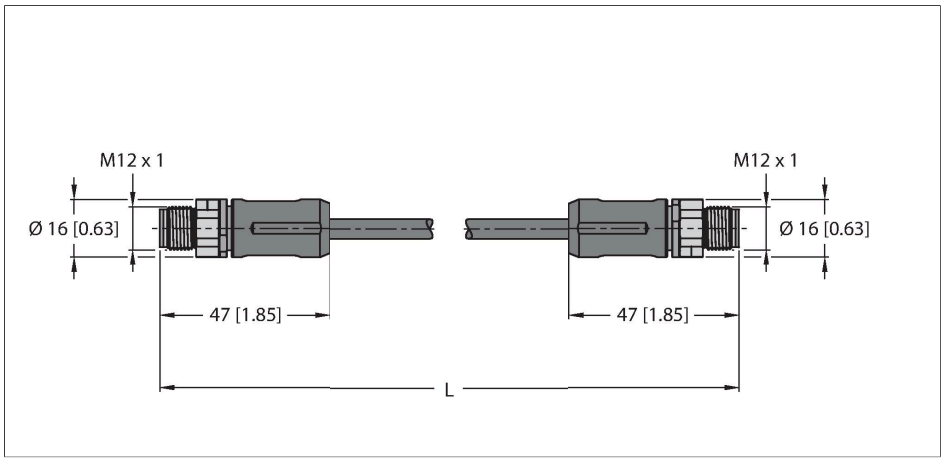

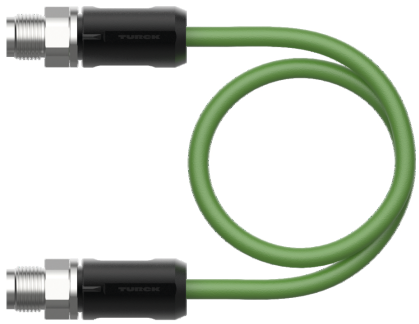

Teknik Veriler

Tip	RSSX-RSSX-8814-3M
Tanıt. no.	100047161
Konektör A	Erkek konektör, M12 × 1, Düz, X kodlu
Pim sayısı	8
Kontaklar	Metal,CuZn,Altın kaplama
Contact carriers	plastik, PA, UL 94, Siyah
Connector body	plastik, TPU, UL 94, Siyah
Kaplin somunu/vidası	Nikel kaplamalı pirinç, CuZn, nikel kaplama
Tightening torque (range)	0.4 … 0.6 Nm (Karşı parçanın maks. tork değerine dikkat edin!)
Mekanik ömür	> 100 eşleşme döngüleri
Kirlilik derecesi	3/2
Koruma tipi	IP67, yalnızca vidalı durumda
Konektör B	erkek konektör, M12 × 1, düz, X kodlu
Pim sayısı	8
Kontaklar	Metal,CuZn,Altın kaplama
Contact carriers	plastik, PA, UL 94, Siyah
Connector body	Plastik, TPU, UL 94, Siyah
Kaplin somunu/tespit vidası	Nikel kaplamalı pirinç, CuZn, nikel kaplama
Sıkma torku	0.4 … 0.6 Nm (Karşı parçanın maks. tork değerine dikkat edin!)
Mekanik ömür	> 100 kontak dayanımı
Kirlilik derecesi	3/2
Koruma sınıfı	IP67, Yalnızca birbirine vidalanmış durumda

Özellikler

- Ethernet kablosu: 8 pimli, AWG 26, CAT 6A
- Kılıf malzemesi: PUR
- Kılıf rengi: yeşil
- Kılıf çapı: 6,7 mm
- Bükülü çift, korumalı
- DIN EN 60811-404 uyarınca yağa dayanıklı (7 × 24 sa/90°C)
- UV dirençli
- IEC 60332-2 uyarınca alev geciktirici
- Onay: cULus
- RoHS uyumlu (2011/65/EC)
- M12 erkek konektör, düz, X kodlu
- M12 erkek konektör, düz, X kodlu
- Kablo uzunluğu: 3,0 m

Kablo Kesit Alanı

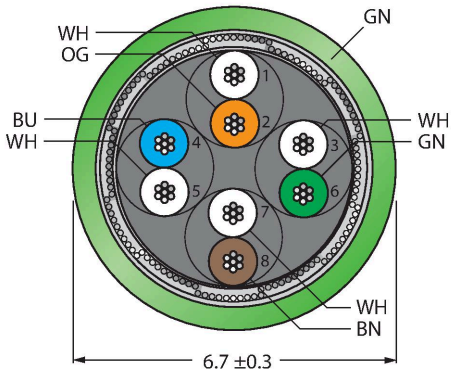

Kontak ataması

RSSX-RSSX-881· hakkı saklıdır

Teknik Veriler

Kablo	
Ağ protokolü	Ethernet
Kablo çapı	Ø 8.9 mm ±0.30
Cable length	3 m
Cable jacket	PUR, Yeşil
Koruma	evet
Kablo damarı yalıtımı	PE
Çekirdek kesit alan	8 x 0.14 mm²
Bükülü tel düzenlemesi	0.16 mm
Kablo damarı renkleri	WH(OG)|OG;WH(GN)|GN;WH(BN)|BN;WH(BU)|BU
+20°C'de elektriksel özellikler	
Nominal gerilim	48 V
Test voltajı	700 V
Akım	0.5 A
Mekanik ve kimyasal özellikler	
Statik Bükme yarıçapı	≥ 5 x Ø
Bükülme yarıçapı (esnek kullanım)	≥ 10 x Ø
Ortam sıcaklığı (sabit)	-40…+80 °C
Ortam sıcaklığı (mobil)	-40…+80 °C
Diğer Özellikler	
Çekme zinciri kullanımına uygundur	evet
PVC içermez	evet
UV dirençli	evet
Yağa dayanıklı	evet
Alev geciktirici	evet
Onaylar	cULus

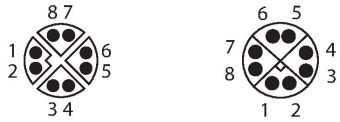

Devre şeması

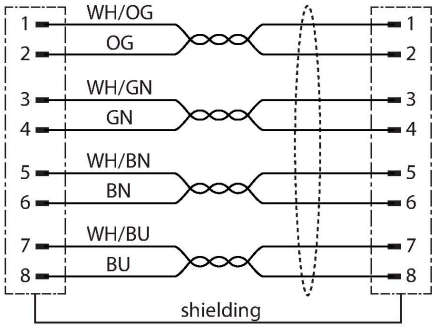

RSSX-RSSX-8814-3M| 24-02-2025 23-33 | Teknik değişiklik hakkı saklıdır