Passieve actuator / Sensor-verdeler M12 × 1
ŋ 4-voudig, met M12-contraconnector voor de voeding
M11081

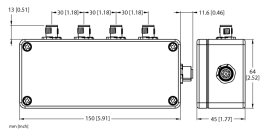

- Behuizingsmateriaal: Spuitgegoten zink
- Kleur behuizing: grijs
- Beschermingsklasse IP65
- RoHS-conform
- Conform CE
- I/O-steekplaats (aantal polen): 5-polig

Type	M11081
Identnr.	6933429
Opmerking over het product	Klantspecifiek artikel voor Daimler Voor aansluiting op IFM-sensor BV13104203 Ready For Trigger (READY) -> Sensor 1 (Pin 5) Quality bit IO=1/NIO=0 (Out) -> Sensor 1 (Pin 6) Application switching finished -> Sensor 1 (Pin 4) Trigger Start Evaluation -> Sensor 1 (Pin2) Monitoring ifm-Sensor 1 -> NIO=1 Program selection Bit 0 -> Sensor 1 (Pin 7)
Behuizing	kunststof, Al, zwart
Aantal polen	5
Contactdrager	Kunststof, PA, Zwart
Mechanische levensduur	> 100 Steekcycli
Connector B	Flenscontraconnector, M12 × 1
Aantal polen	8
Contactdrager	Kunststof, PBT, Zwart
Mechanische levensduur	> 100 Steekcycli
Elektrische eigenschappen bij +20 °C	
Nominale spanning	30V
Stroombelastbaarheid	2 A per signaalcontact, totale stroom 9 A
Isolatieweerstand	≥ ≥ 10^8 Ω
Elektrische weerstand	≤ 5 mΩ

I/O-steekplaats M12 × 1

schakelplan

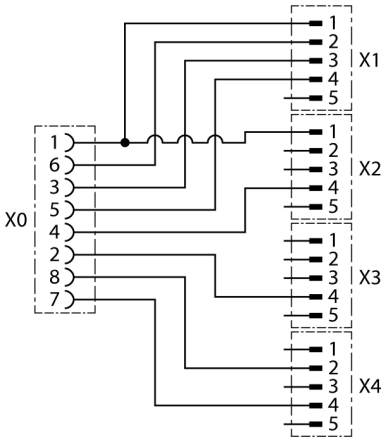

• 2025-02-26T21:33:00+01:00

Mechanische en chemische eigenschappen	
Omgevingstemperatuur (vastgelegd)	-40…+85°C

• 2025-02-26T21:33:00+01:00