AD-MFK3-FSM4
Adapter

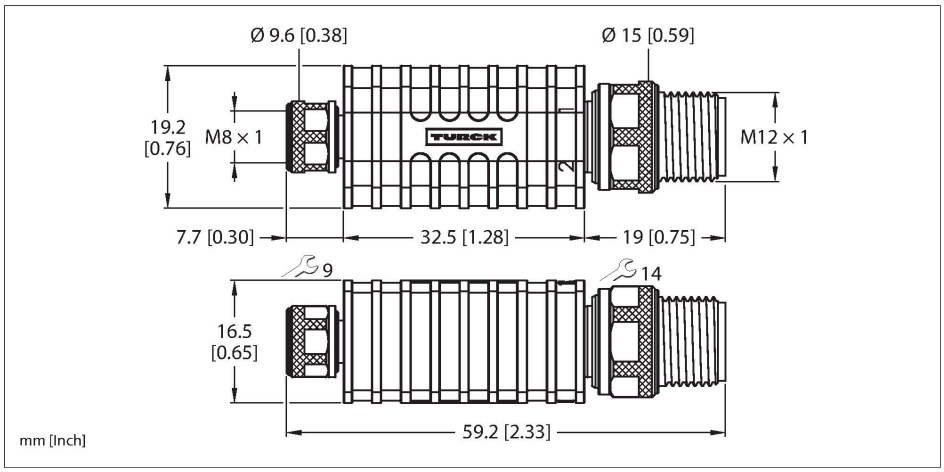

Technische gegevens

Type	AD-MFK3-FSM4
Identnr.	6628083
Connector A	Contraconnector, M8 × 1, Recht
Aantal polen	3
Contacten	Messing, CuZn, Verguld
Contactdrager	Kunststof, TPU, Zwart
Greep	Kunststof, TPU, Zwart
Wartelmoer/-bout	Messing, CuZn, Vernikkeld
Aandraaimoment	0.5 … 0.6 Nm (max. waarde van het tegenstuk respecteren !)
Mechanische levensduur	> 100 Steekcycli
Beschermingsklasse	IP67, (geschroefd)
Connector B	Connector, M12 × 1, Recht
Aantal polen	3
Contacten	Messing, CuZn, Verguld
Contactdrager	Kunststof, TPU, Zwart
Greep	Kunststof, TPU, Zwart
Wartelmoer/-bout	Messing, CuZn, Vernikkeld
Aandraaimoment	0.6 … 0.8 Nm (max. waarde van het tegenstuk respecteren !)
Mechanische levensduur	> 100 Steekcycli
Beschermingsklasse	IP67, (geschroefd)
Elektrische eigenschappen bij +20 °C	
Nominale spanning	60 V
Stroombelastbaarheid	3 A

Kenmerken

- M8-contraconnector – M12-connector, 3-polig
- RoHS-conform
- Beschermingsgraad: IP67

Contactconfiguratie

schakelplan

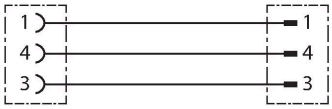

Technische gegevens

Mechanische en chemische eigen-schappen	
Omgevingstemperatuur (vastgelegd)	-30…+80 °C

AD-MFK3-FSM4| 24-02-2025 00-40 | Technische wijzigingen voorbehouden