RSSX-RSSX-8814-3M
kabel voor Industrial Ethernet – Aansluitkabel

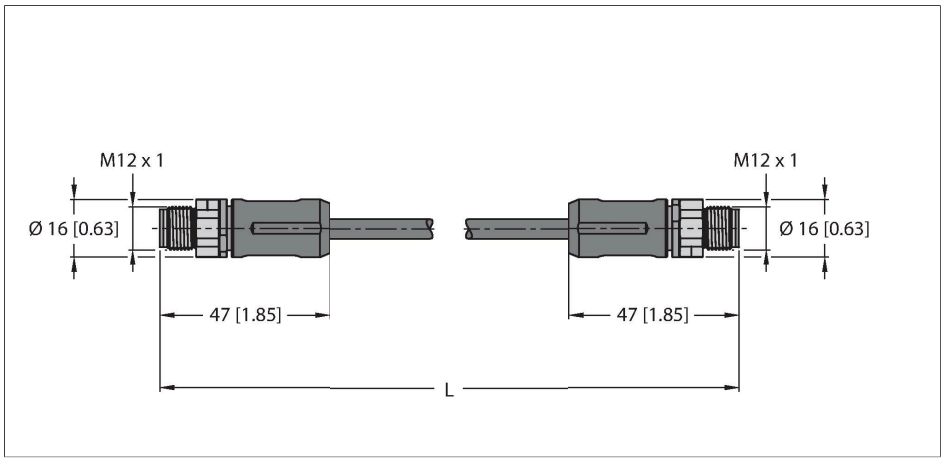

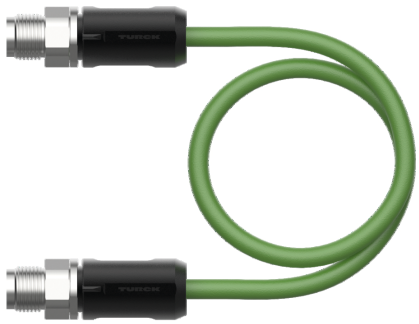

Technische gegevens

Type	RSSX-RSSX-8814-3M
Identnr.	100047161
Connector A	Connector, M12 × 1, Recht, X-gecodeerd
Aantal polen	8
Contacten	Metaal, CuZn, Verguld
Contactdrager	Kunststof, PA, UL 94, Zwart
Greep	Kunststof, TPU, UL 94, Zwart
Wartelmoer/-bout	Messing, CuZn, Vernikkeld
Aandraaimoment	0.4 … 0.6 Nm (max. waarde van het tegenstuk respecteren !)
Mechanische levensduur	> 100 Steekcycli
Vervuilingsgraad	3/2
Beschermingsklasse	IP67, Enkel in geschroefde toestand
Connector B	Connector, M12 × 1, Recht, X-gecodeerd
Aantal polen	8
Contacten	Metaal, CuZn, Verguld
Contactdrager	Kunststof, PA, UL 94, Zwart
Greep	Kunststof, TPU, UL 94, Zwart
Wartelmoer/-bout	Messing, CuZn, Vernikkeld
Aandraaimoment	0.4 … 0.6 Nm (max. waarde van het tegenstuk respecteren !)
Mechanische levensduur	> 100 Steekcycli
Vervuilingsgraad	3/2
Beschermingsklasse	IP67, Enkel in geschroefde toestand
Kabel	
Netwerkprotocol	Ethernet
Kabeldiameter	Ø 8.9 mm ±0.30

Kenmerken

- Ethernetkabel: 8-polig, AWG 26, CAT 6A
- Mantelmateriaal: PUR
- Mantelkleur: groen
- Manteldiameter: 6,7 mm
- Getwist paar, afgeschermd
- Oliebestendig volgens DIN EN 60811-404 (7 × 24 h/90 °C)
- Uv-bestendig
- Vlamvertragend volgens IEC 60332-2
- Certificaat: cULus
- Voldoet aan RoHS (2011/65/EG)
- M12-connector, recht, X-gecodeerd
- Connector recht M12, X-gecodeerd
- kabellengte: 3.0 meter

Kabeldoorsnede

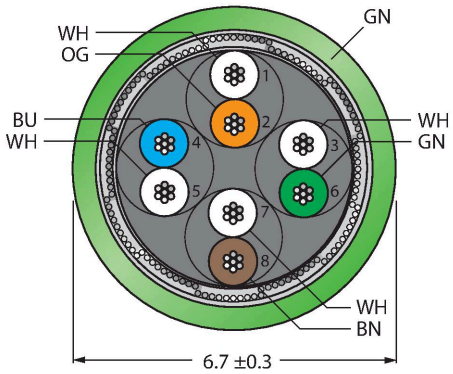

Contactconfiguratie

igingen voorbehouden

Technische gegevens

Kabellengte	3 m
Kabelmantel	PUR, Groen
Afscherming	Ja
Aderisolatie	PE
Aderdoorsnede	8 x 0.14 mm²
Draadopbouw	0.16 mm
Aderkleuren	WH(OG)|OG;WH(GN)|GN;WH(BN)|BN;WH(BU)|BU
Elektrische eigenschappen bij +20 °C	
Nominale spanning	48 V
Testspanning	700 V
Stroombelastbaarheid	0.5 A
Mechanische en chemische eigenschappen	
Buigradius (vaste installatie)	≥ 5 x Ø
Buigradius (flexibele inzet)	≥ 10 x Ø
Omgevingstemperatuur (vastgelegd)	-40…+80 °C
Omgevingstemperatuur (bewogen)	-40…+80 °C
Other Featues	
Bruikbaar voor sleepleidingen	ja
PVC-vrij	ja
UV-bestendigheid	ja
Oliebestendigheid	ja
Onontvlambaar	ja
Certificaten	cULus

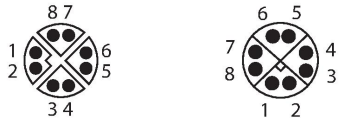

schakelplan

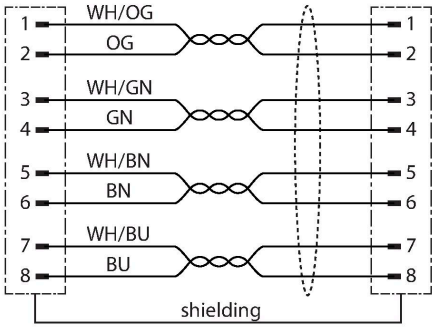

RSSX-RSSX-8814-3M| 23-02-2025 22-20 | Technische wijzigingen voorbehouden