FP100-300L-34-NA-H1141
Débitmètre – Capteur d'immersion sans unité de traitement intégrée

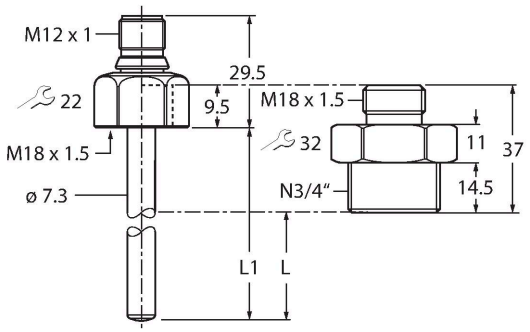

Caractéristiques

- Adaptateur fileté avec raccordement au processus filetage extérieur NPT 3/4" inclus dans la livraison
- Matériau de boîtier : 1.4571 (316Ti)
- Profondeur d'immersion 16,9 mm
- Surveillance de débit de milieux liquides
- Modes de protection IP66, IP67 et IP69K
- 8…33 VDC
- N.O./N.F., sortie PNP/NPN, IO-Link
- connecteur, M12 x 1

Schéma de raccordement

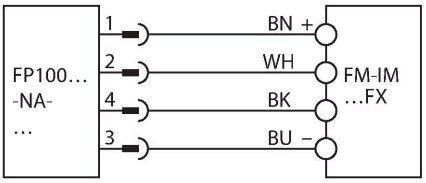

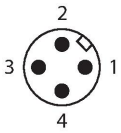

Données techniques

Type	FP100-300L-34-NA-H1141
N° d'identification	100001048
Température du milieu	-25…+85 °C
Plage d'application	
Conditions de montage	détecteur d'immersion
Plage d'application	liquides
Longueur de tige (L1)	45 mm
Profondeur d'immersion (L)	16.9 mm, en cas d'utilisation de l'adaptateur fourni
Résistance à la pression	300 bar
Plage de débit standard	3…300 cm/s
	alignement axial de la tige de la sonde dans le milieu
Plage de débit étendue	1…300 cm/s
Commentaire plage de débit étendue	écoulement dirigé vers le poinçon ± 20 °
Temps de réponse T09	6 s
Temps de réponse T05	3 s
Gradient de température	≤ 300 K/min
Données mécaniques	
Matériau de boîtier	acier inoxydable, 1.4571 (AISI 316Ti)
Matériau de l'adaptateur	Acier inoxydable 1.4571 (316Ti)
Matériaux (en contact avec le milieu)	Acier inoxydable 1.4571 (AISI 316Ti), joint torique FKM
Capteur de raccordement au processus	M18 × 1,5 filetage intérieur
Adaptateur de raccordement au processus	M18 × 1,5 filetage extérieur ; 3/4" NPT filetage extérieur
Raccordement électrique	Connecteur, M12 × 1

FP100-300L-34-NA-H1141| 22-02-2025 08-30 | Sous réserve de modifications techniques

Données techniques

Mode de protection	IP66 IP67 IP69K
Conditions ambiantes	
Température ambiante	-40…+80 °C
	(UL : -25…+80 °C)
Température de stockage	-40…+80 °C
Résistance aux chocs	50 g (11 ms) DIN EN 60068-2-27
Résistance aux vibrations	20 g (55…2 000 Hz)DIN EN 60068-2-6
Essais/Certificats	
Homologations	CE cULus
Numéro d'homologation UL	E516036
MTTF	120 Années suivant SN 29500 (Ed. 99) 40 °C

Accessoires

FAA-A1-1.4571	100001987
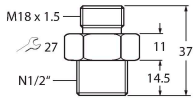	Adaptateur fileté pour détecteurs d'immersion de la série FS.. , FP.. ; matériau : Acier inoxydable 1.4571 (316Ti) ; raccordement au processus : N1/2"

FAA-80-1.4571	100001988
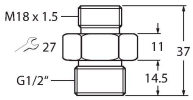	Adaptateur fileté pour détecteurs d'immersion de la série FS.. , FP.. ; matériau : Acier inoxydable 1.4571 (316Ti) ; raccordement au processus : G1/2"

FAA-04-1.4571	100001989
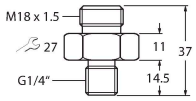	Adaptateur fileté pour détecteurs d'immersion de la série FS.. , FP.. ; matériau : Acier inoxydable 1.4571 (316Ti) ; raccordement au processus : G1/4"

FAA-34-1.4571	100001990
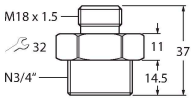	Adaptateur fileté pour détecteurs d'immersion de la série FS.. , FP.. ; matériau : Acier inoxydable 1.4571 (316Ti) ; raccordement au processus : N3/4"

FAA-81-1.4571	100001991
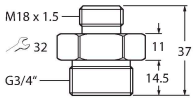	Adaptateur fileté pour détecteurs d'immersion de la série FS.. , FP.. ; matériau : Acier inoxydable 1.4571 (316Ti) ; raccordement au processus : G3/4"

FP100-300L-34-NA-H1141| 22-02-2025 08-30 | Sous réserve de modifications techniques

Accessoires

Dimensions	Type	N° d'identification	
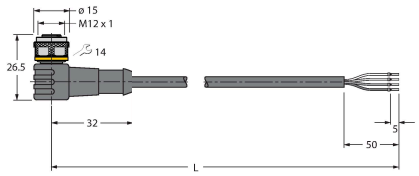	WKC4.4T-2/TEL	6625025	Câble de raccordement, connecteur femelle M12, coudé, 4 broches, longueur de câble : 2 m, matériau de la gaine : PVC, noir ; homologation cULus
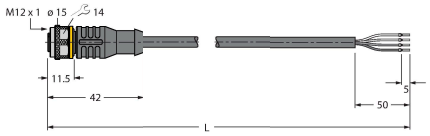	RKC4.4T-2/TEL	6625013	Câble de raccordement, connecteur femelle M12, droit, 4 broches, longueur de câble : 2 m, matériau de la gaine : PVC, noir ; homologation cULus
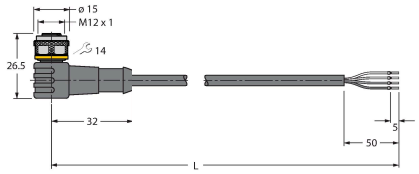	WKC4.4T-2/TXL	6625515	Câble de raccordement, connecteur femelle M12, coudé, 4 broches, longueur de câble : 2 m, matériau de la gaine : PUR, noir ; homologation cULus
	RKC4.4T-2/TXL	6625503	Câble de raccordement, connecteur femelle M12, droit, 4 broches, longueur de câble : 2 m, matériau de la gaine : PUR, noir ; homologation cULus

Accessoires

Dimensions	Type	N° d'identification	
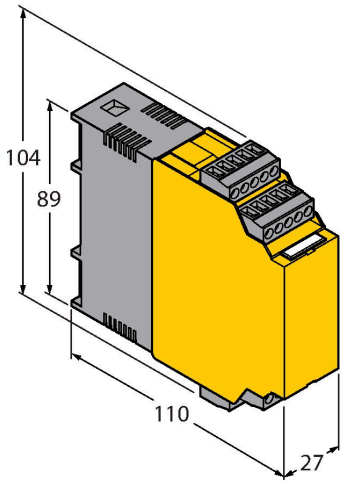	FM-IM-3UP63FX	100000818	Analyseur pour détecteurs de débit non Ex de la gamme FP…-…-NA-… ; tension de service 20…30 VDC ; ruban LED pour l'affichage de la vitesse du débit et la température du milieu ; appareil IO-Link avec sorties transistor pour le débit, la température et les erreurs

FP100-300L-34-NA-H1141| 22-02-2025 08-30 | Sous réserve de modifications techniques

Dimensions	Type	N° d'identification	
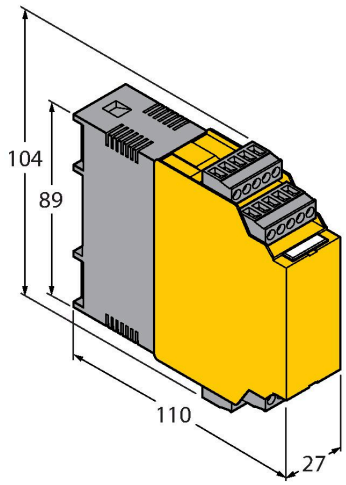	FM-IM-3UR38FX	100000820	Analyseur pour détecteurs de débit non Ex de la gamme FP…-…-NA-… ; tension de service 20…250 VAC ; ruban LED pour l'affichage de la vitesse du débit et la température du milieu ; appareil IO-Link avec sorties relais pour le débit, la température et les erreurs
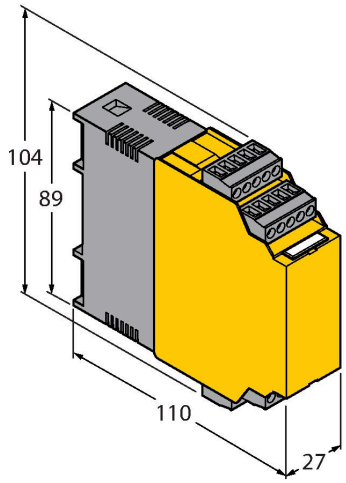	FM-IM-2UPLI63FX	100000819	Analyseur pour détecteurs de débit non Ex de la gamme FP…-…-NA-… ; tension de service 20…30 VDC ; ruban LED pour l'affichage de la vitesse du débit et la température du milieu ; appareil IO-Link avec sortie analogique pour le débit et sorties transistor pour la température et les erreurs