FP100-300L-30-NA-2M
Strömungssensor – Eintauchsensor ohne integrierte Auswerteelektronik

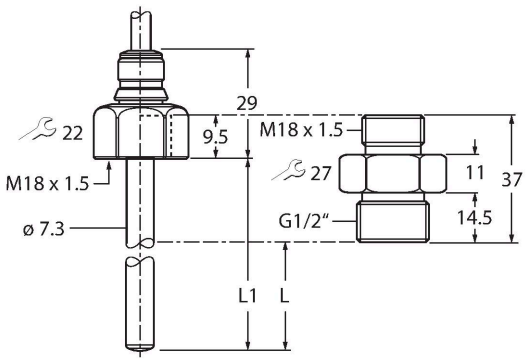

Merkmale

- Einschraubadapter mit Prozessanschluss G1/2"Außengewinde im Lieferumfang enthalten
- Gehäusewerkstoff: 1.4571 (316Ti)
- Eintauchtiefe 16,9 mm
- Strömungsüberwachung von flüssigen Medien
- Schutzart IP66, IP67 und IP69K
- Kabelanschluss

Anschlussbild

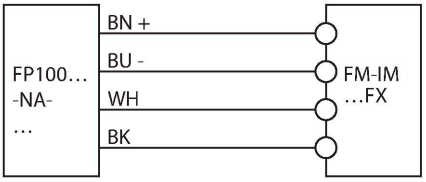

Technische Daten

Typ	FP100-300L-30-NA-2M
Ident-No.	100001055
Medientemperatur	-25…+85 °C
Einsatzbereich	
Einbaubedingungen	Eintauchsensor
Einsatzbereich	Flüssigkeiten
Stablänge (L1)	45 mm
Eintauchtiefe (L)	16.9 mm, bei Verwendung des mitgelieferten Adapters
Druckfestigkeit	300 bar
Standard Strömungsbereich	3…300 cm/s
	beliebige axiale Ausrichtung des Fühlerstabs im Medium
Erweiterter Strömungsbereich	1…300 cm/s
	gerichtete Anströmung auf Körnungspunkt ± 20 °
Ansprechzeit T09	6 s
Ansprechzeit T05	3 s
Temperaturgradient	≤ 300 K/min
Mechanische Daten	
Gehäusewerkstoff	Edelstahl, 1.4571 (AISI 316Ti)
Werkstoff Adapter	Edelstahl 1.4571 (316Ti)
Werkstoffe (medienberührend)	Edelstahl 1.4571 (AISI 316Ti), O-Ring FKM, Flachdichtung AFM
Prozessanschluss Sensor	M18 x 1.5 Innengewinde
Prozessanschluss Adapter	M18 × 1.5 Außengewinde; G 1/2" Außengewinde
Elektrischer Anschluss	Kabel

Technische Daten

Schutzart	IP66 IP67 IP69K
Umgebungsbedingungen	
Umgebungstemperatur	-40…+80 °C
	(UL: -25…+80 °C)
Lagertemperatur	-40…+80 °C
Schockfestigkeit	50 g (11 ms) DIN EN 60068-2-27
Vibrationsfestigkeit	20 g (55…2000 Hz) DIN EN 60068-2-6
Tests/Zulassungen	
Zulassungen	CE cULus
Zulassungsnummer UL	E516036
MTTF	120 Jahre nach SN 29500 (Ed. 99) 40 °C

Montagezubehör

FAA-A1-1.4571 100001987

Einschraubadapter für Eintauchsensoren der Reihen FS.. , FP..; Material: Edelstahl 1.4571 (316Ti); Prozessanschluss: N1/2“

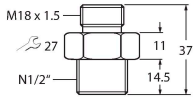

FAA-80-1.4571 100001988

Einschraubadapter für Eintauchsensoren der Reihen FS.. , FP..; Material: Edelstahl 1.4571 (316Ti); Prozessanschluss: G1/2“

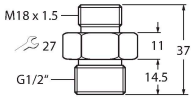

FAA-04-1.4571 100001989

Einschraubadapter für Eintauchsensoren der Reihen FS.. , FP..; Material: Edelstahl 1.4571 (316Ti); Prozessanschluss: G1/4“

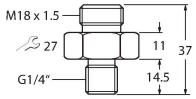

FAA-34-1.4571 100001990

Einschraubadapter für Eintauchsensoren der Reihen FS.. , FP..; Material: Edelstahl 1.4571 (316Ti); Prozessanschluss: N3/4“

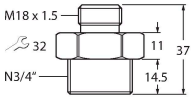

FAA-81-1.4571 100001991

Einschraubadapter für Eintauchsensoren der Reihen FS.. , FP..; Material: Edelstahl 1.4571 (316Ti); Prozessanschluss: G3/4“

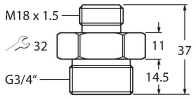

Funktionszubehör

Maßbild	Typ	Ident-No.	
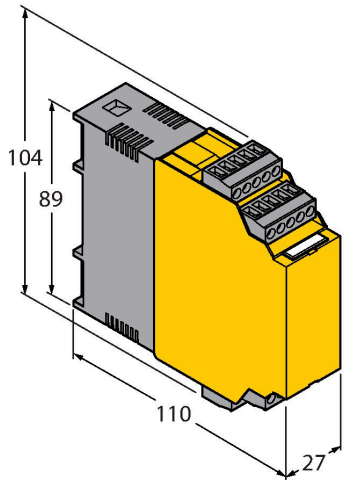	FM-IM-3UP63FX	100000818	Auswertegerät für Nicht-Ex Strömungssensoren der Familie FP…-…-NA-…; Betriebsspannung 20…30 VDC; LED-Band zur Anzeige von Strömungsgeschwindigkeit und Medientemperatur; IO-Link Device mit Transistorausgängen für Strömung, Temperatur und Fehler
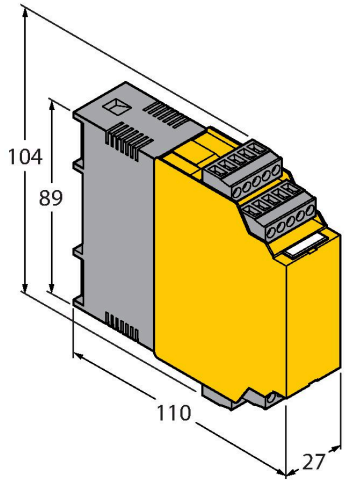	FM-IM-3UR38FX	100000820	Auswertegerät für Nicht-Ex Strömungssensoren der Familie FP…-…-NA-…; Betriebsspannung 20…250 VAC; LED-Band zur Anzeige von Strömungsgeschwindigkeit und Medientemperatur; IO-Link Device mit Relaisausgängen für Strömung, Temperatur und Fehler
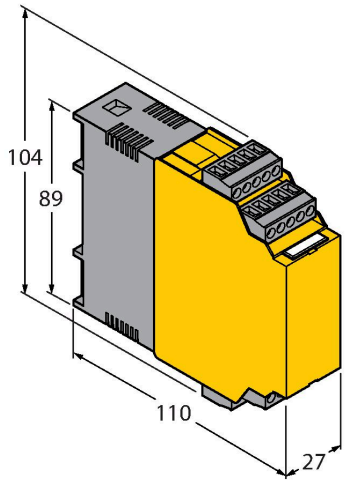	FM-IM-2UPLI63FX	100000819	Auswertegerät für Nicht-Ex Strömungssensoren der Familie FP…-…-NA-…; Betriebsspannung 20…30 VDC; LED-Band zur Anzeige von Strömungsgeschwindigkeit und Medientemperatur; IO-Link Device mit Analogausgang für Strömung und Transistorausgängen für Temperatur und Fehler